Автор: Schneider Electric
15.04.2016 00:00

Компания Schneider Electric представляет новую версию 4.1 системы PlantStruxure PES, которая оптимизирует не только производственные процессы, но и энергопотребление. Данная система управления нового поколения обеспечивает легкий доступ к информации в режиме реального времени, повышая производительность и надежность технологических процессов.

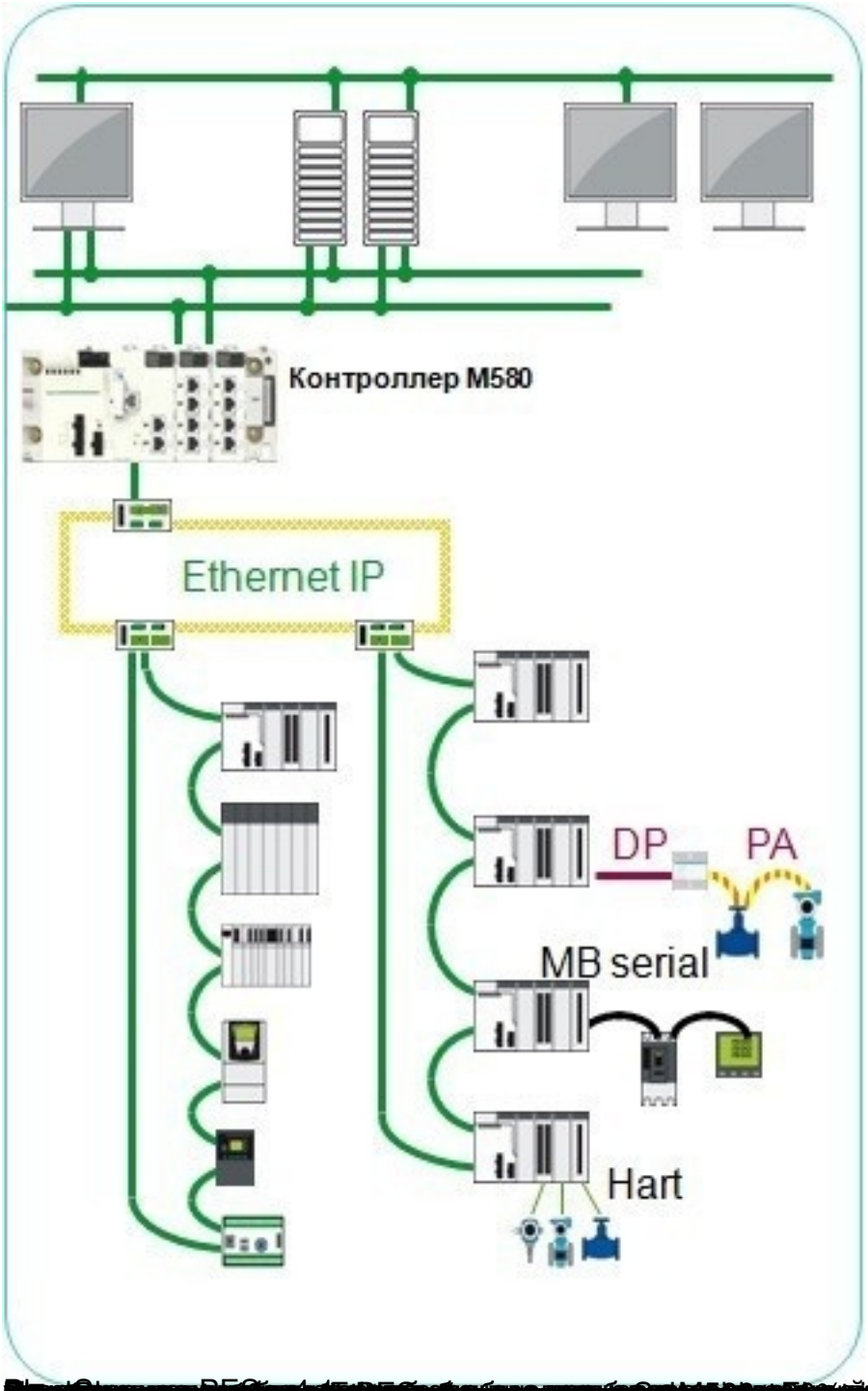

[redacted] http://www.schneider-electric.ru/ [redacted]